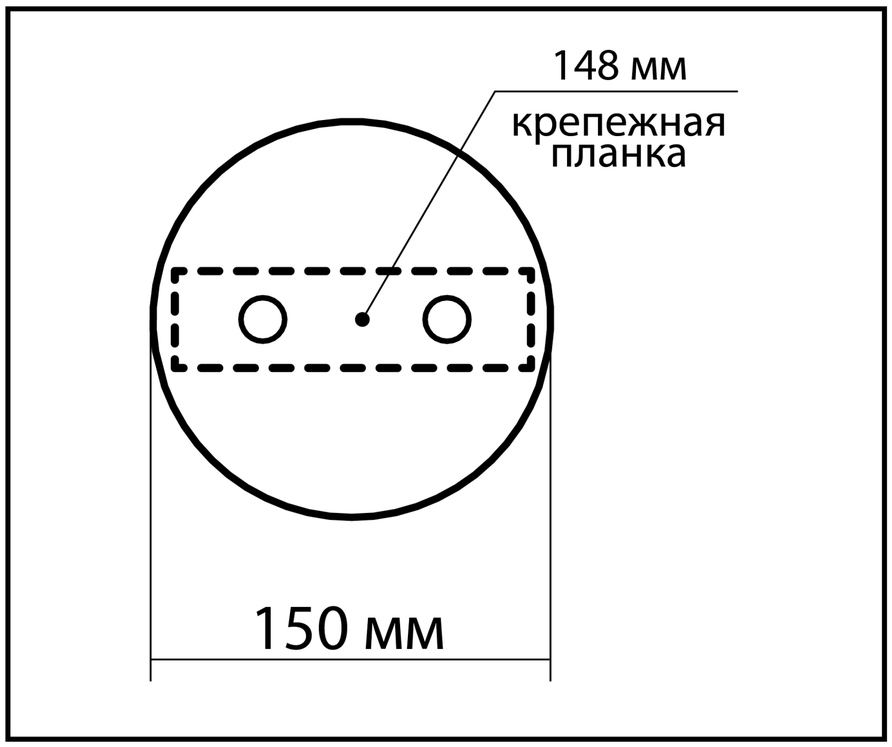
148 мм
крепежная планка
150 мм

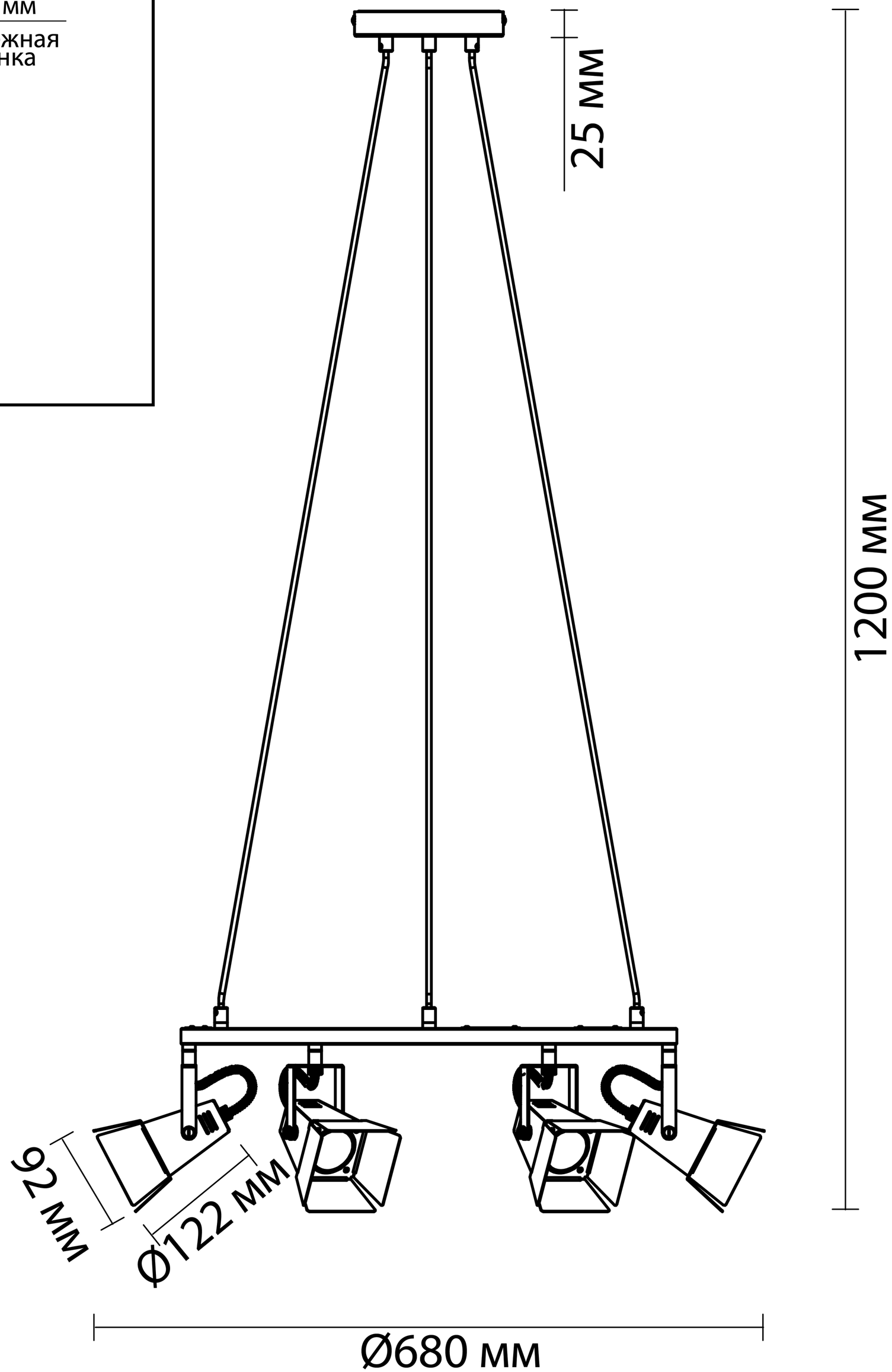
25 мм
1200 мм
92 мм
Ø122 мм
Ø680 мм