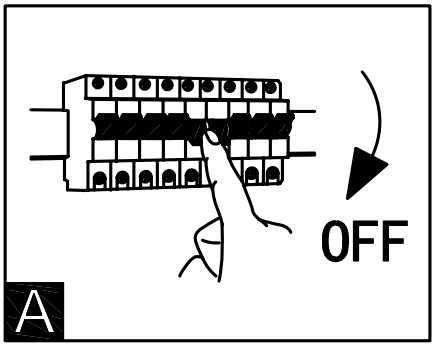

B

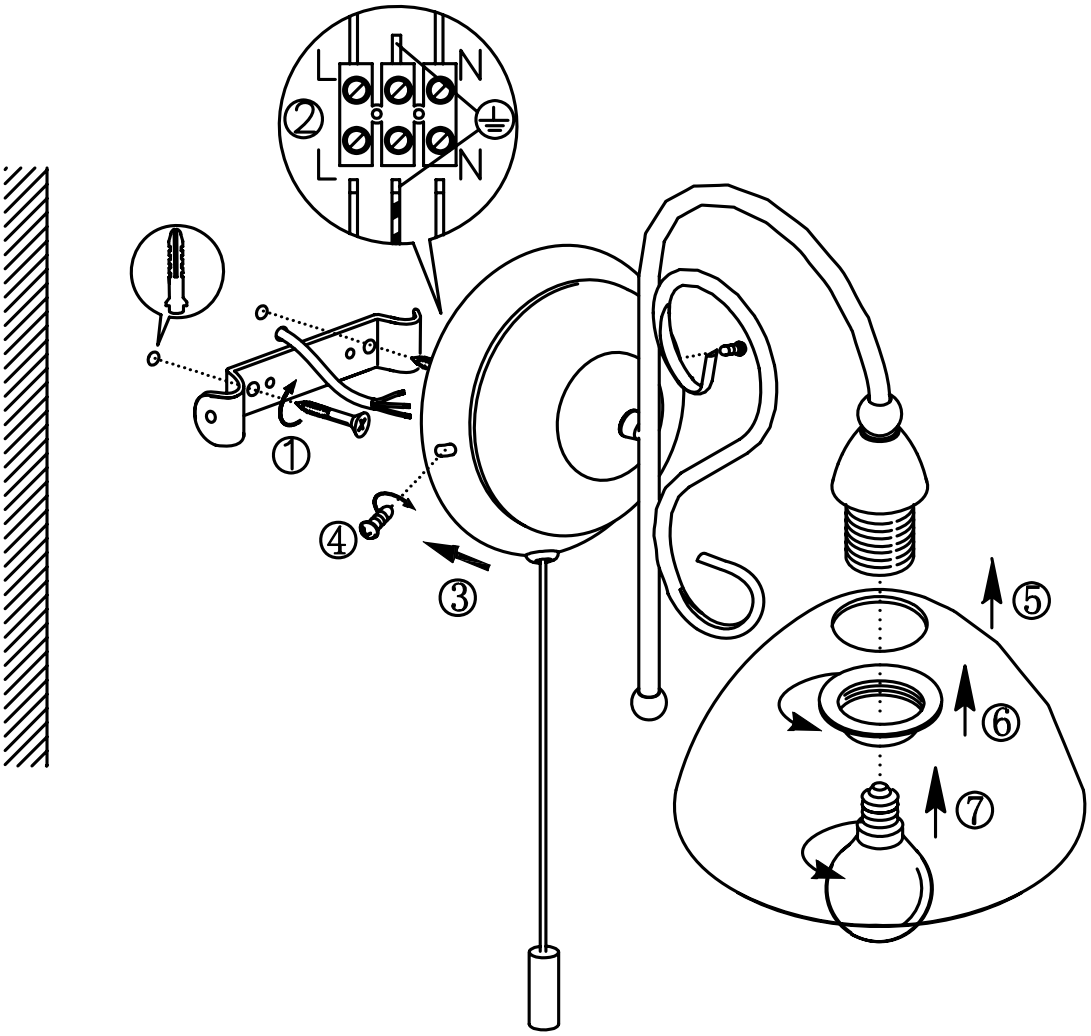

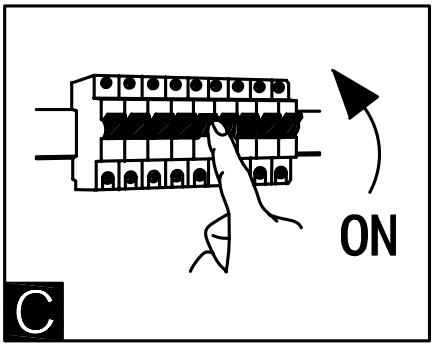

BLA85448