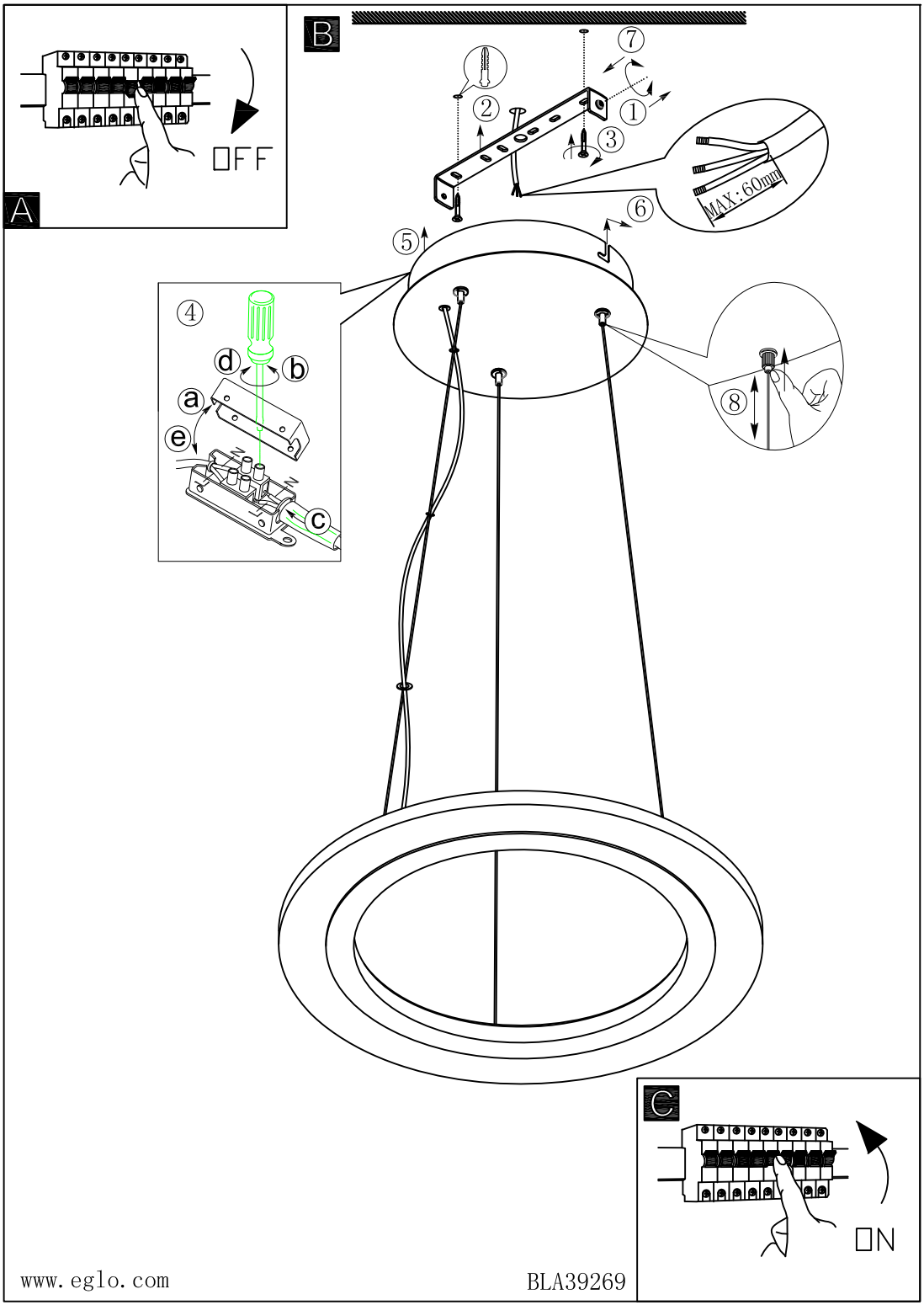

www.eglo.com

BLA39269