ARTE LAMP

ASSEMBLY INSTRUCTION

A6605SP-1RD

CE
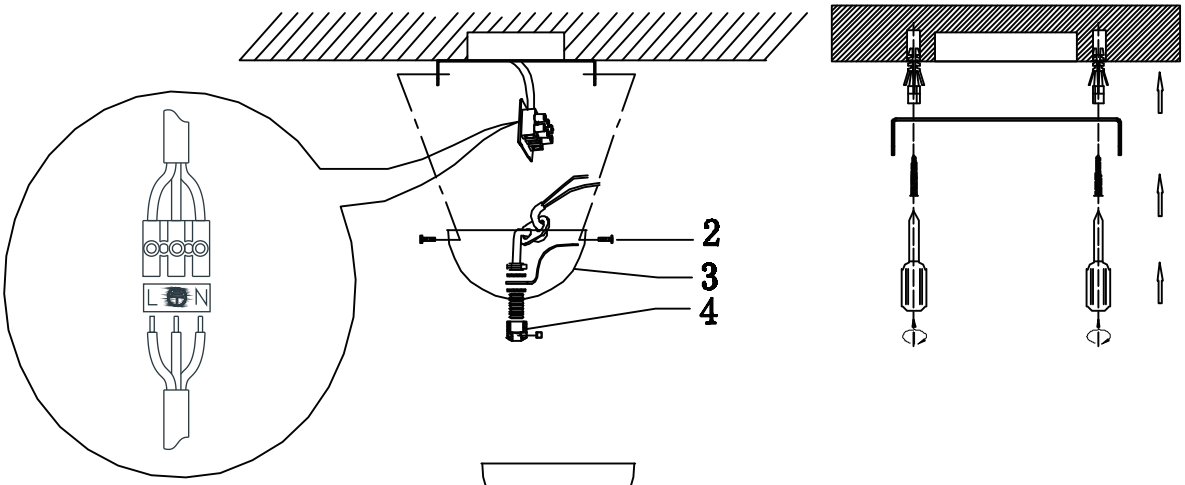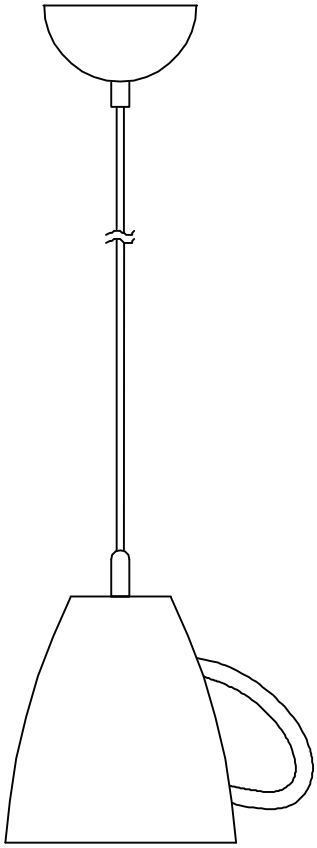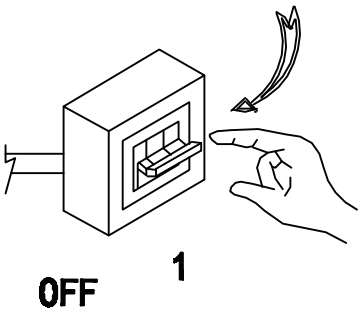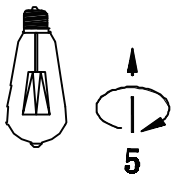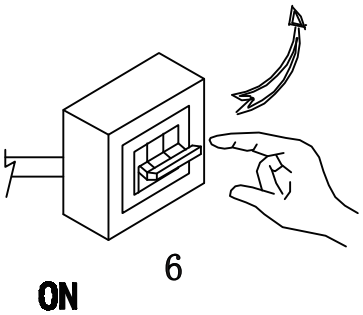
ИНСТРУКЦИЯ