ARTE LAMP

ASSEMBLY INSTRUCTION

ИНСТРУКЦИЯ
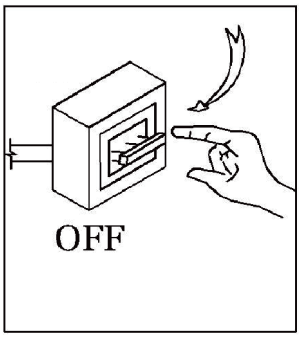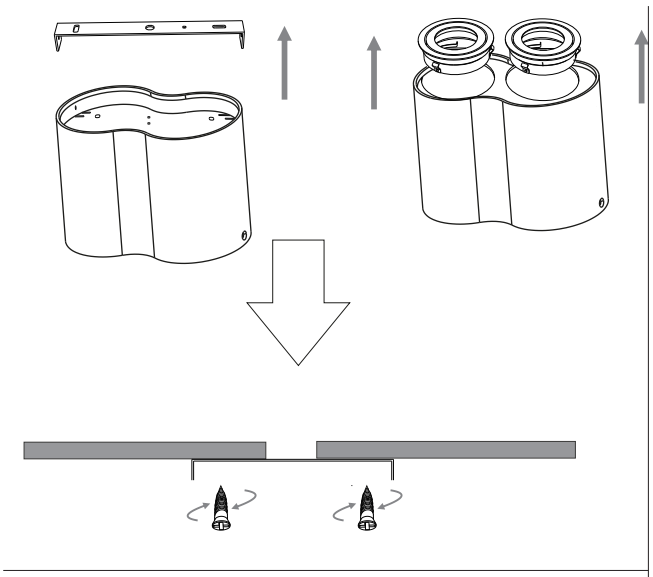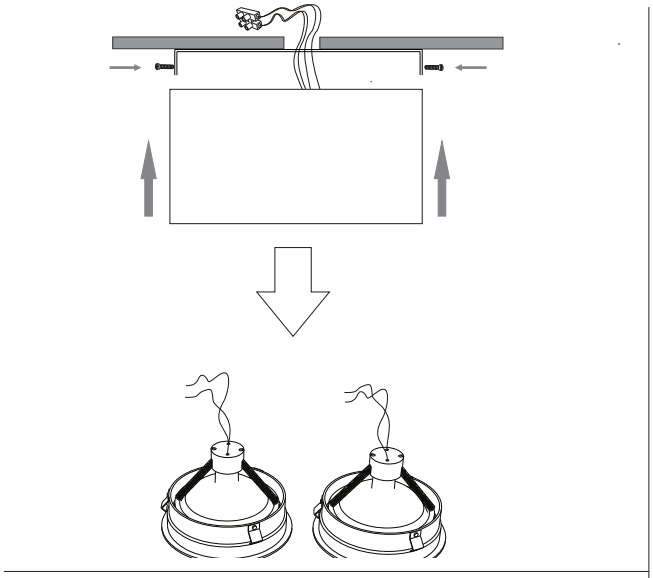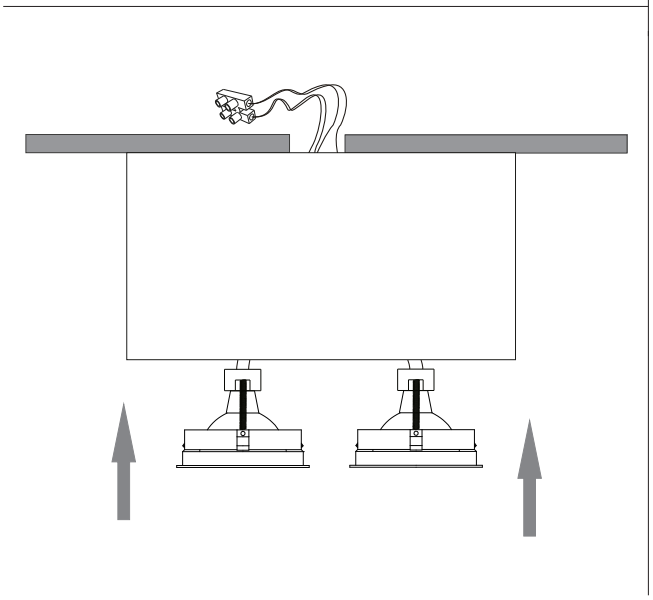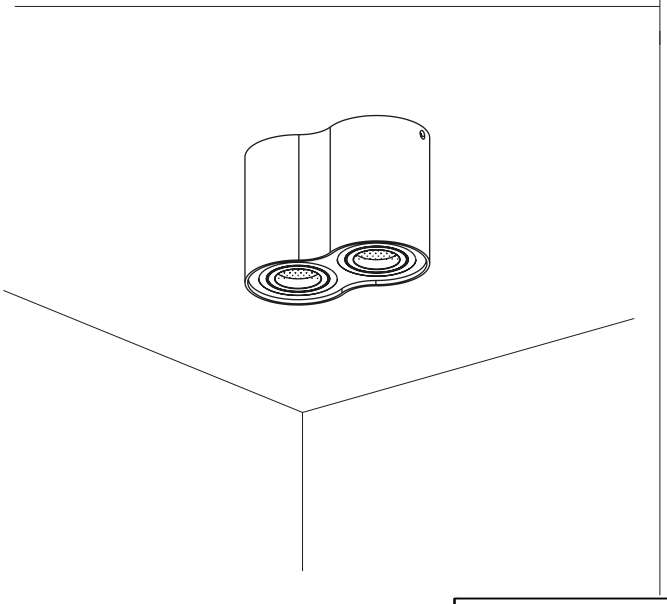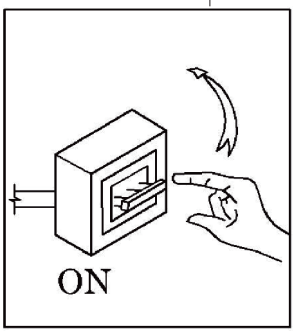
A5644PL-2WH
A5644PL-2BK
A5644PL-2SI