ARTE LAMP

ASSEMBLY INSTRUCTION

ИНСТРУКЦИЯ
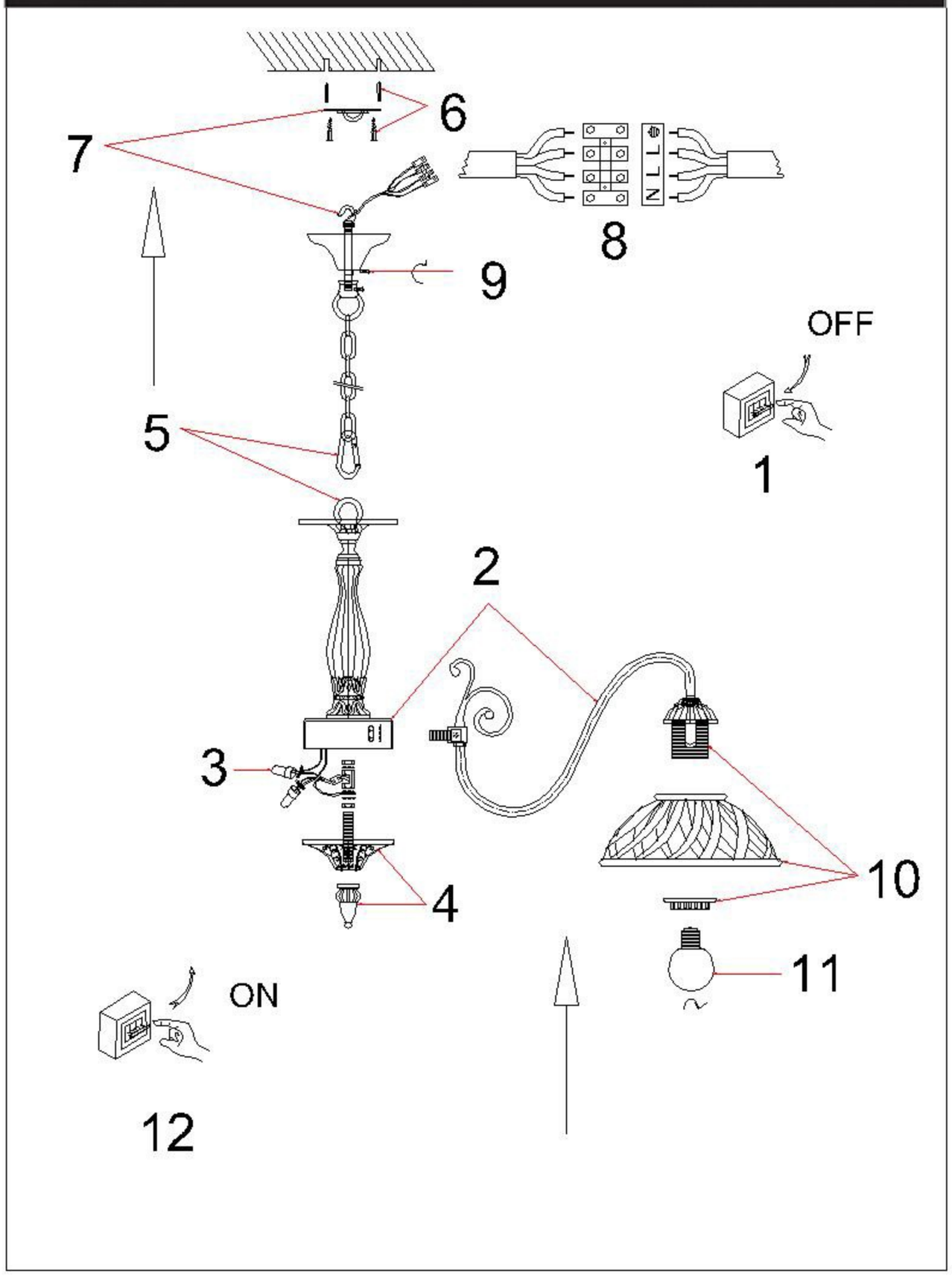
A5358LM-5WG