ARTE LAMP

A5213PL-3AB

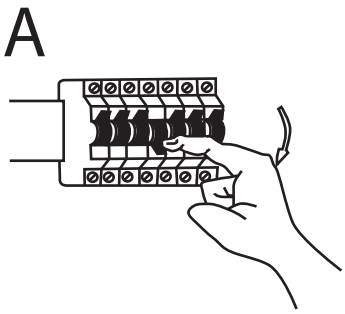

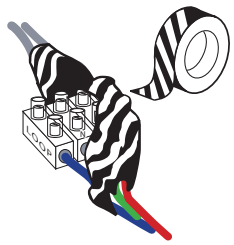

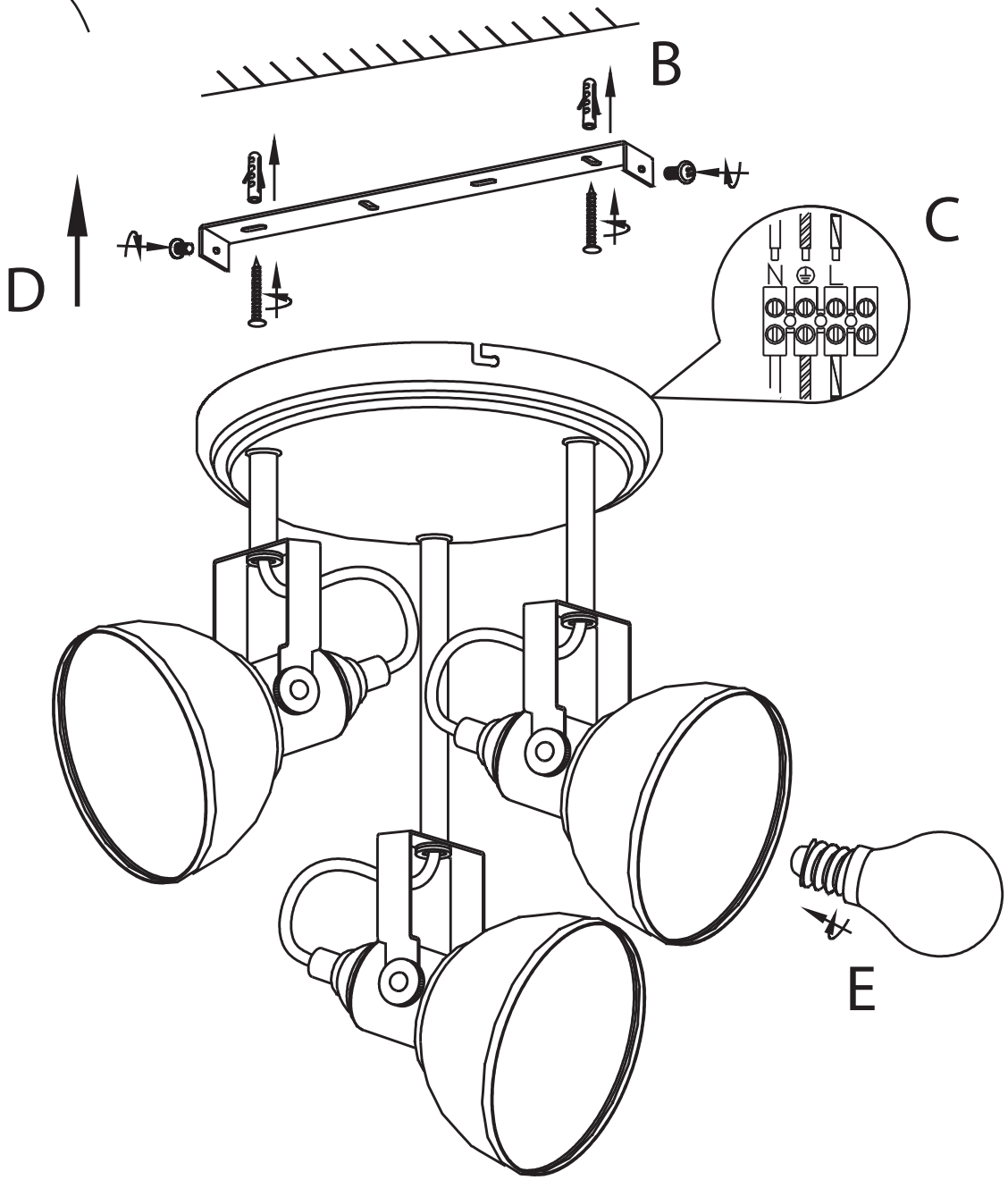

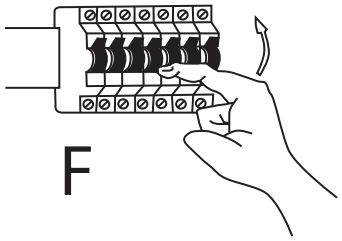

ART000228