ARTE LAMP

ASSEMBLY INSTRUCTION
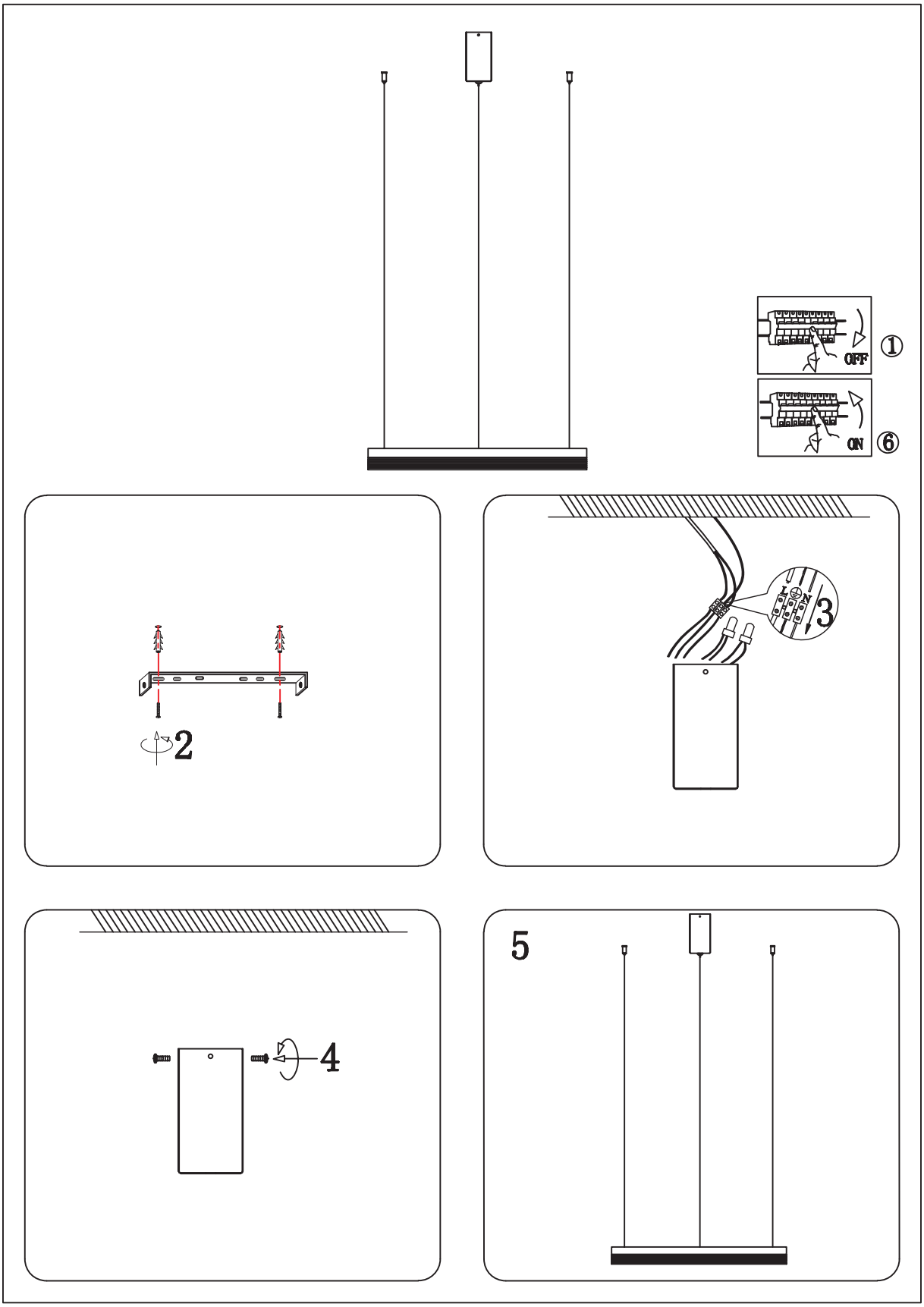
ИНСТРУКЦИЯ A2184SP-1BK