ARTE LAMP

ASSEMBLY INSTRUCTION

ИНСТРУКЦИЯ

A2007LT-1BK

A2007LT-1WH

A2007LT-1BL
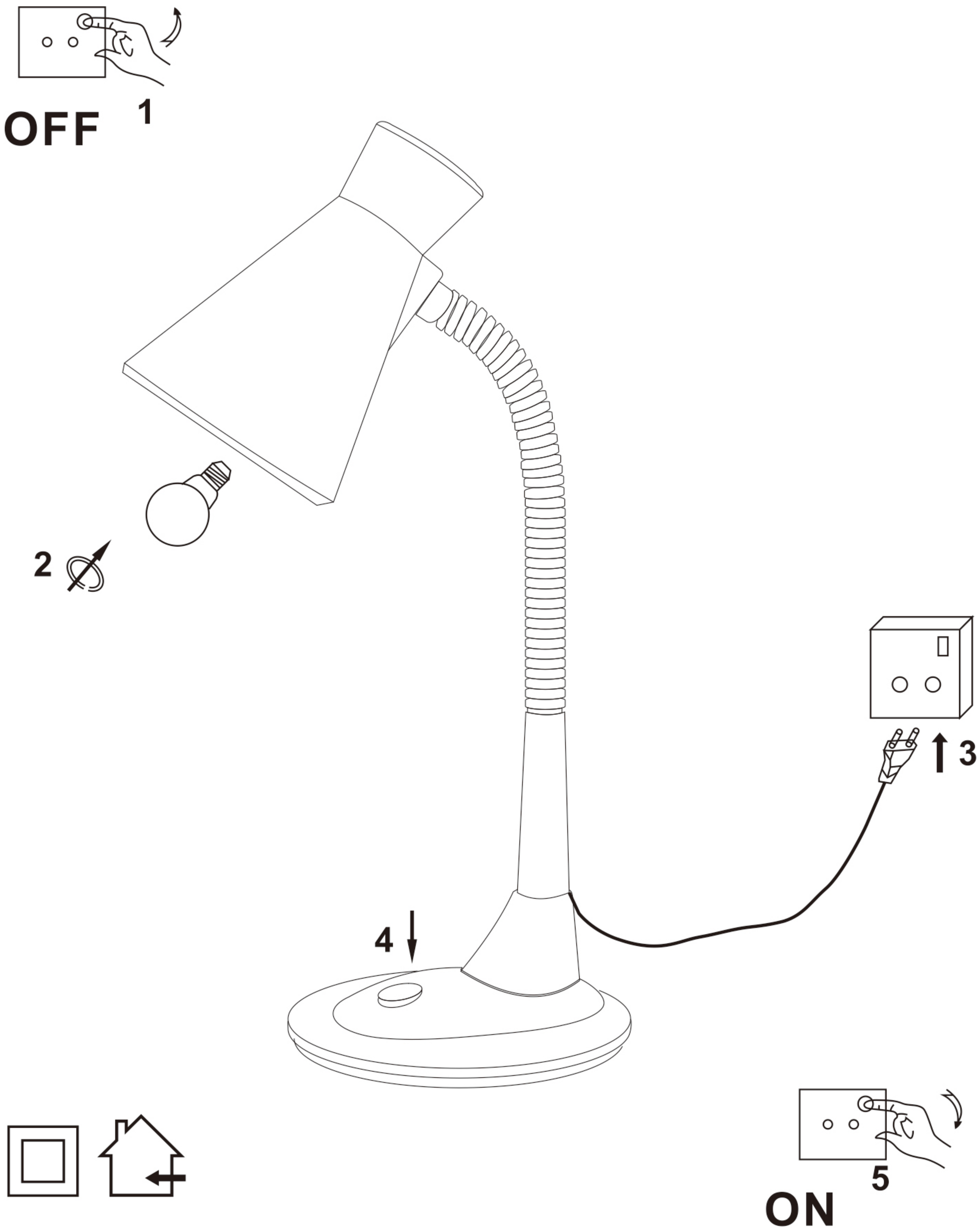
A