ARTE LAMP

ASSEMBLY INSTRUCTION

ИНСТРУКЦИЯ
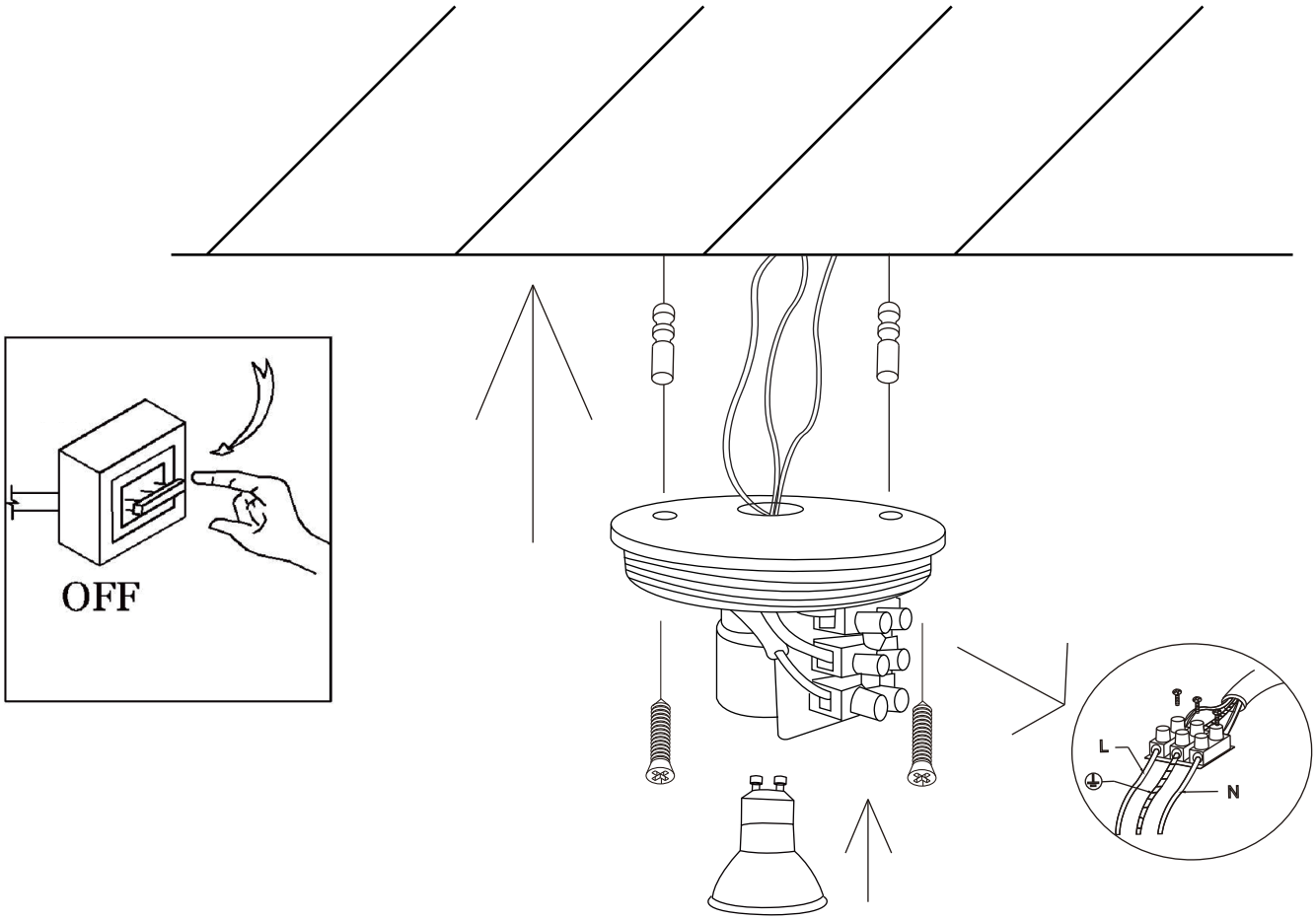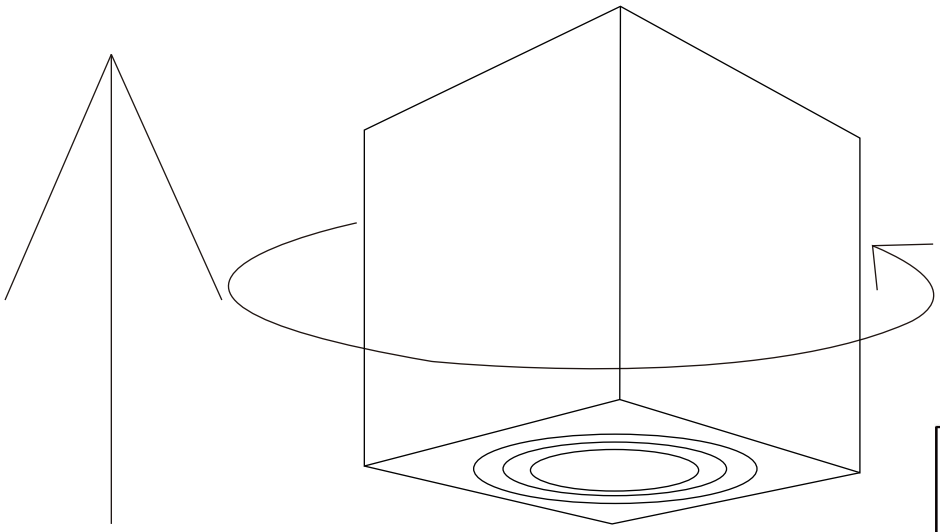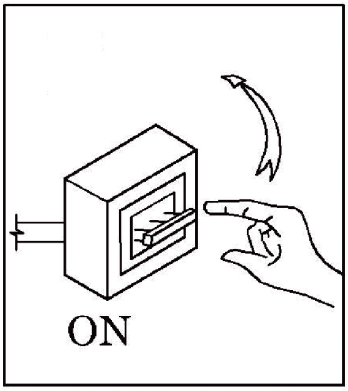
A1461PL-1BK
A1461PL-1WH