ARTE LAMP

ASSEMBLY INSTRUCTION

ИНСТРУКЦИЯ
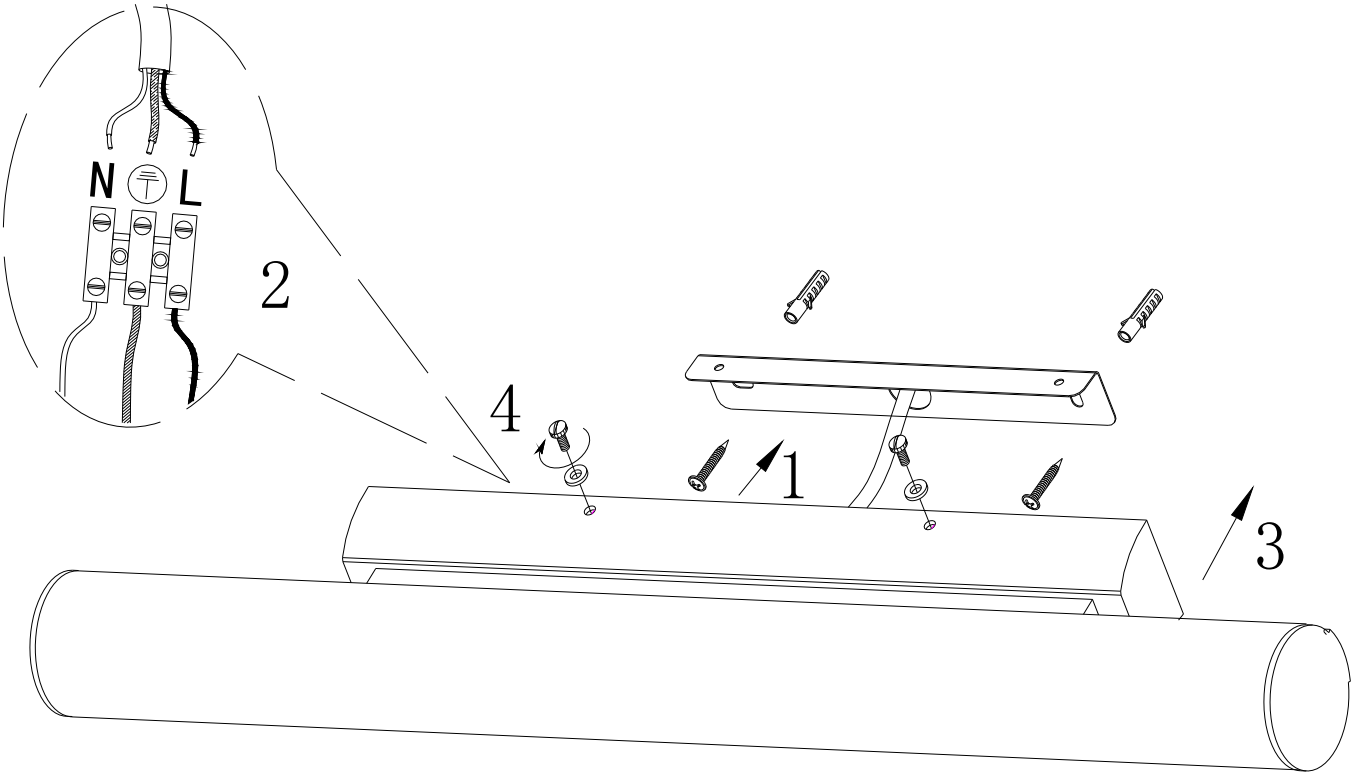
A1312AP-1CC/A1318AP-1CC