Материал – металл, стекло.
Цвет: черный.

PL586 арт. 41167

PL585 арт. 41166

PL581 арт. 41164

PL582 арт. 41165
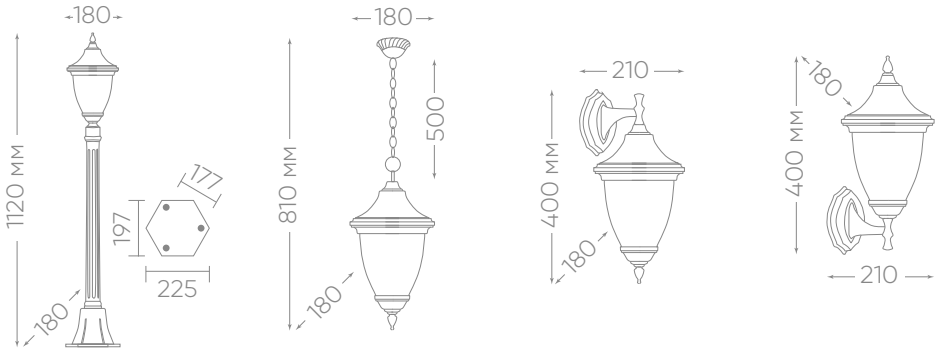
СТЕПЕНЬ ЗАЩИТЫ | E27 | 230В | МОЩНОСТЬ | КЛАСС ЗАЩИТЫ 1 | -50...+50 °C | ГАРАНТИЯ