Материал – алюминий, стекло.
Цвет: черный, серый.

DH0702 арт. 06295

2 x

DH0702 арт. 06294

DH0701 арт. 06297

DH0701 арт. 06296

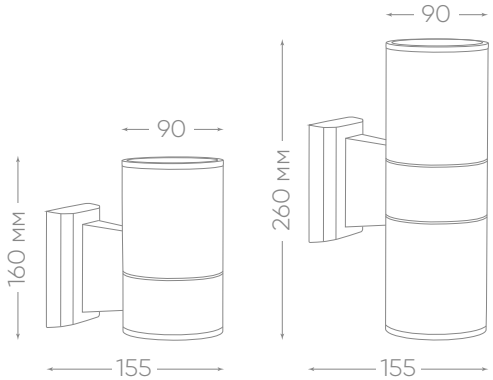

IP54 — СТЕПЕНЬ ЗАЩИТЫ

E27

230В

60 Вт — МОЩНОСТЬ

КЛАСС ЗАЩИТЫ 1

°C — -40...+40 °C

12 месяцев — ГАРАНТИЯ