PL8110 арт. 11105

PL8105 арт. 11103

PL8102 арт. 11097

PL8101 арт. 11095

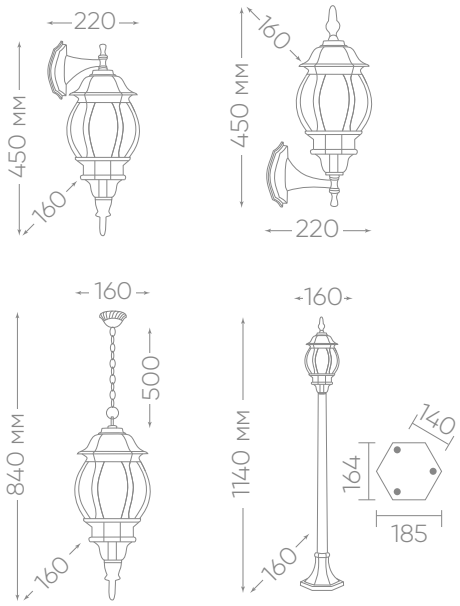

IP44			100 Вт		°C	12 месяцев
СТЕПЕНЬ ЗАЩИТЫ	E27	230В	МОЩНОСТЬ	КЛАСС ЗАЩИТЫ 1	-50...+50 °C	ГАРАНТИЯ