PL4210 арт. 11034

PL4205 арт. 11032

PL4203 арт. 11028

PL4202 арт. 11026

PL4201 арт. 11024

PL4204 арт. 11030

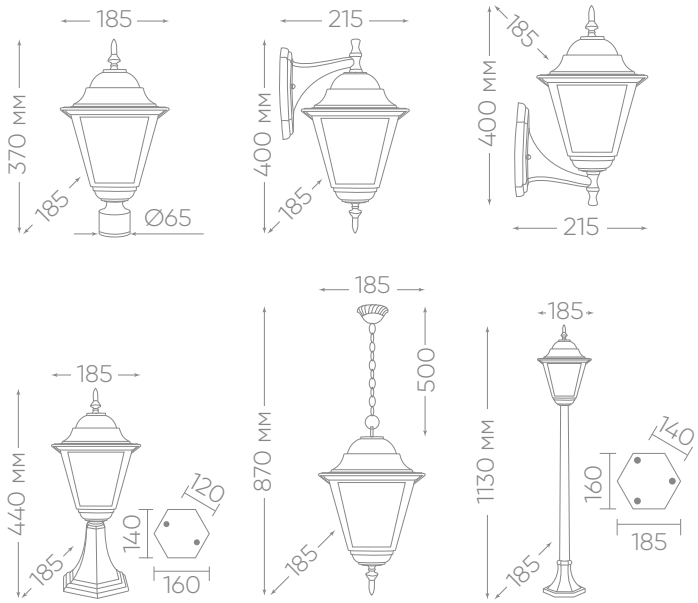

IP44			100 Вт		°C	12 месяцев
СТЕПЕНЬ ЗАЩИТЫ	E27	230В	МОЩНОСТЬ	КЛАСС ЗАЩИТЫ 1	-50...+50 °C	ГАРАНТИЯ