PL4105 арт. 11021*

PL4103 арт. 11017

PL4102 арт. 11015

PL4101 арт. 11013

PL4104 арт. 11019

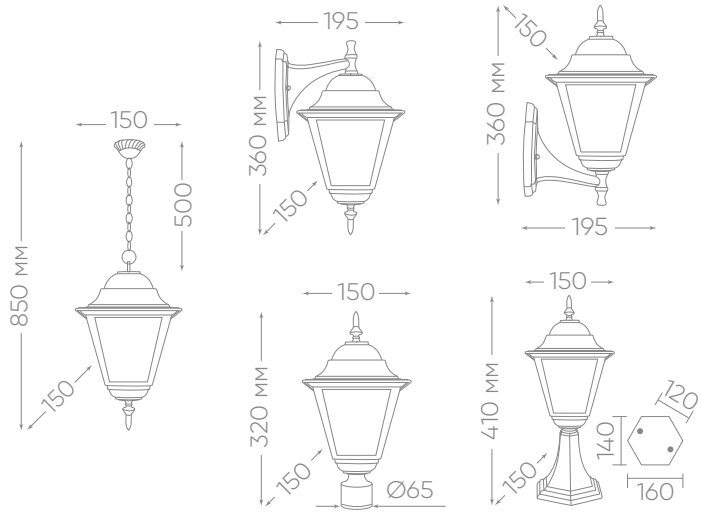

*цвет провода может отличаться в зависимости от партии

IP44		60 Вт		°C	12 месяцев
СТЕПЕНЬ ЗАЩИТЫ	E27	230В	МОЩНОСТЬ	КЛАСС ЗАЩИТЫ 1	-50...+50 °C	ГАРАНТИЯ