2113/03/02W

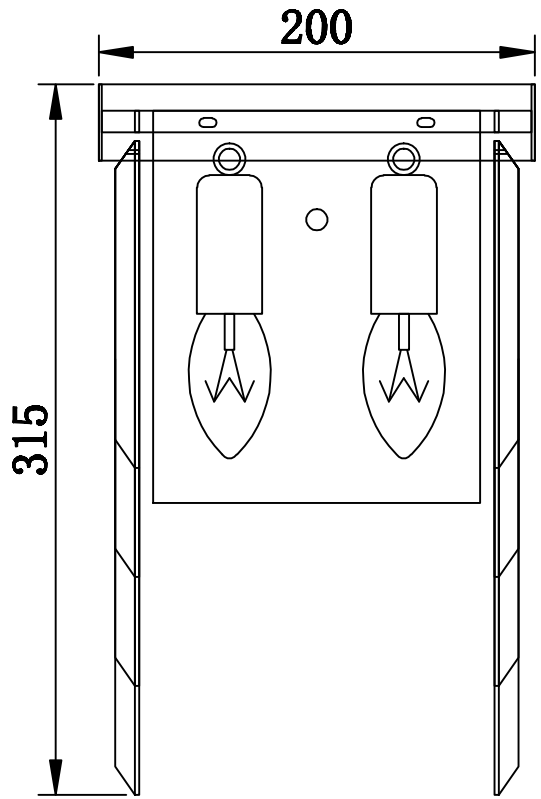
200
315

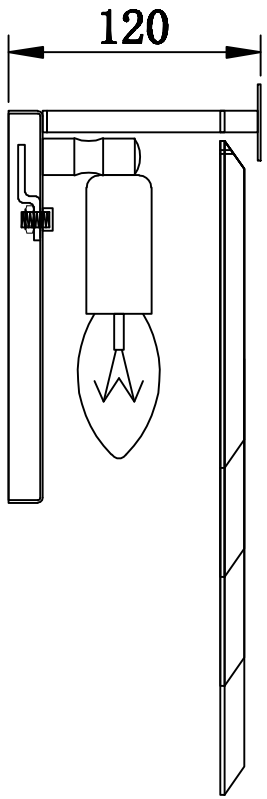
120

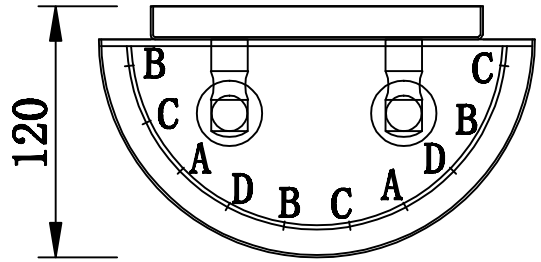
120
B
C
A
D
B
C
A
D
C
B

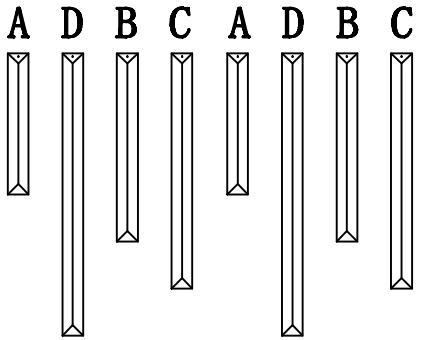
A
D
B
C
A
D
B
C

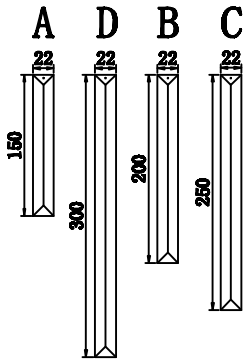
A
D
B
C
22
22
22
22
150
300
200
250